К73-85

конденсаторы с металлизированными обкладками с полиэтилентерефталатным диэлектриком уплотненные проходные

Конденсаторы выпускаются по техническим условиям ТУ 27.90.52-015-07580696-2017 (ОТК).

Предназначены для для подавления индустриальных радиопомех в цепях постоянного тока в диапазоне частот от 0,15 до 150 МГц.

Конденсаторы изготовляются в климатическом исполнении УХЛ.

Конструкция: конденсатор в металлическом цилиндрическом корпусе.

Параметры и характеристики

Номинальное напряжение	30; 36 В
Номинальная емкость	5; 8 мкФ
Допускаемое отклонение емкости от номинальной	±10, ±20%
Тангенс угла потерь конденсатора	не более 0,012
Постоянная времени τ между выводами при температуре 20°С	не менее 2000 МОм·мкФ
Вносимое затухание А в диапазоне частот от 0,15 до 150 МГц	не более 50 дБ
Минимальная наработка	5000 часов
Минимальный срок сохраняемости	12 лет

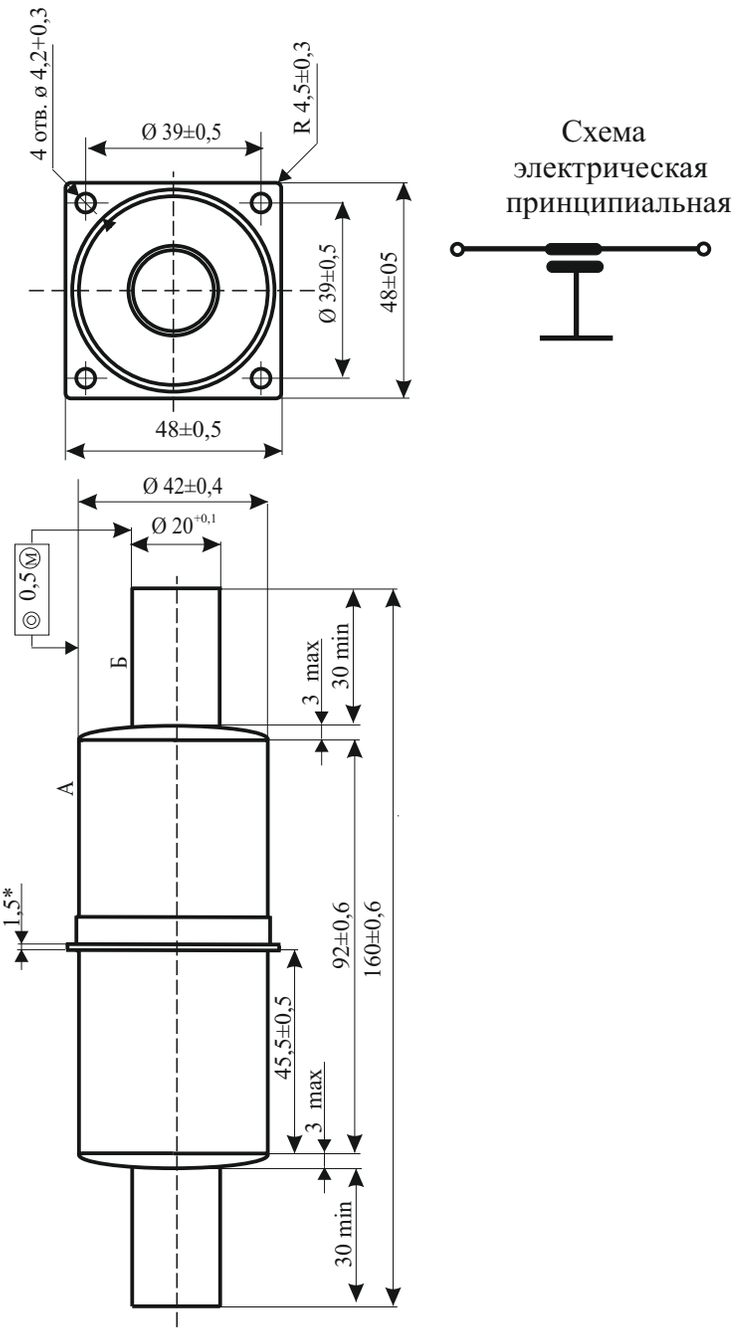

* Размер для справок.
Масса не более 700 г

Рисунок 1- Конденсатор К73-85-30В-400А-5мкФ

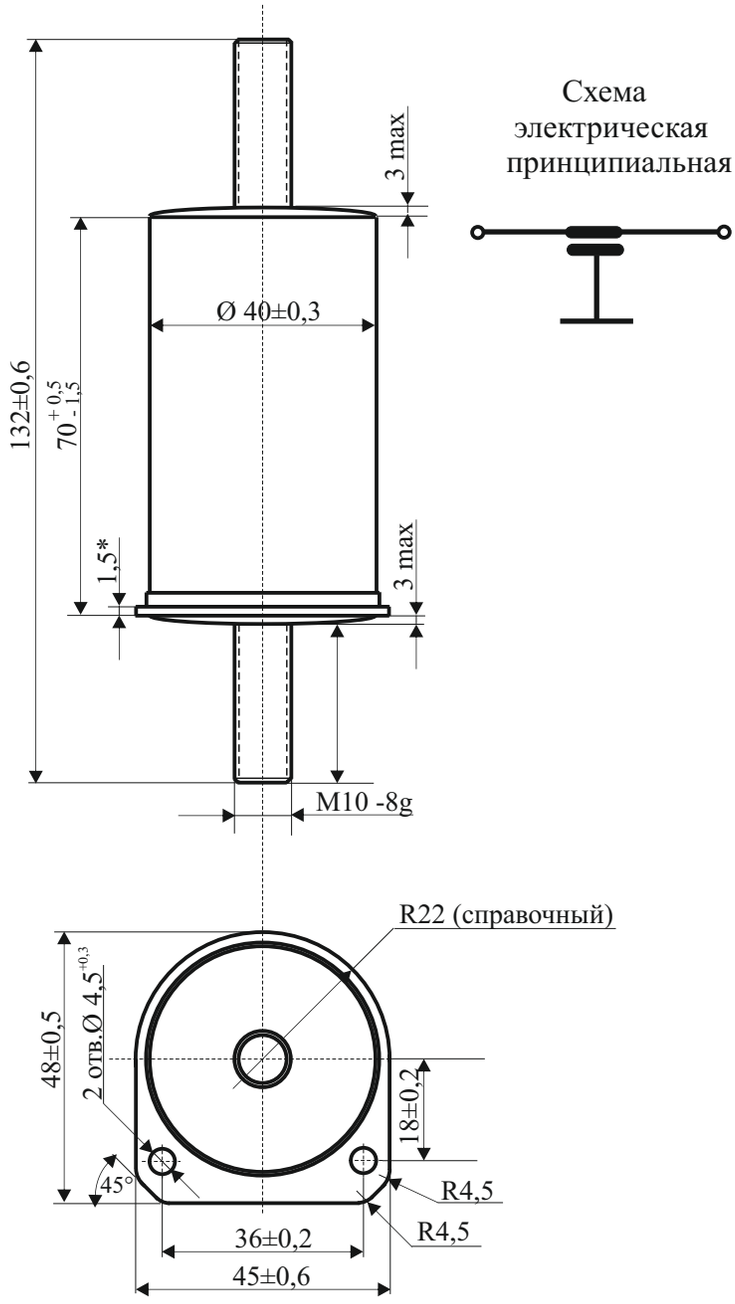

* Размер для справок.
Масса не более 300 г

Рисунок 2 - Конденсатор К73-85-36В-200А-8мкФ

Условия эксплуатации

Интервал рабочих те6мператур от минус 60 до + 70°С;

Интервал давлений от 800 до 460 мм рт.ст.;

Максимальный ток через стержень:
для конденсатора на U ном = 30 В - 400 А;
для конденсатора на U ном = 36 В - 200 А;

Синусоидальная вибрация при частотах от 1-2000 Гц с амплитудой ускорения 100 $м \cdot с^{-2}$ (10g);

Механический удар многократного действия с пиковым ударным ускорением до 400 $м \cdot с^{-2}$ (40g) при длительности действия 2-10 мс;

Относительная влажность воздуха 98% при температуре 25° С.

Способ крепления - за корпус.

Пример условного обозначения при заказе:

«Конденсатор К73-85-36В-200А-8мкФ±10% ТУ 27.90.52-015-07580696-2017».